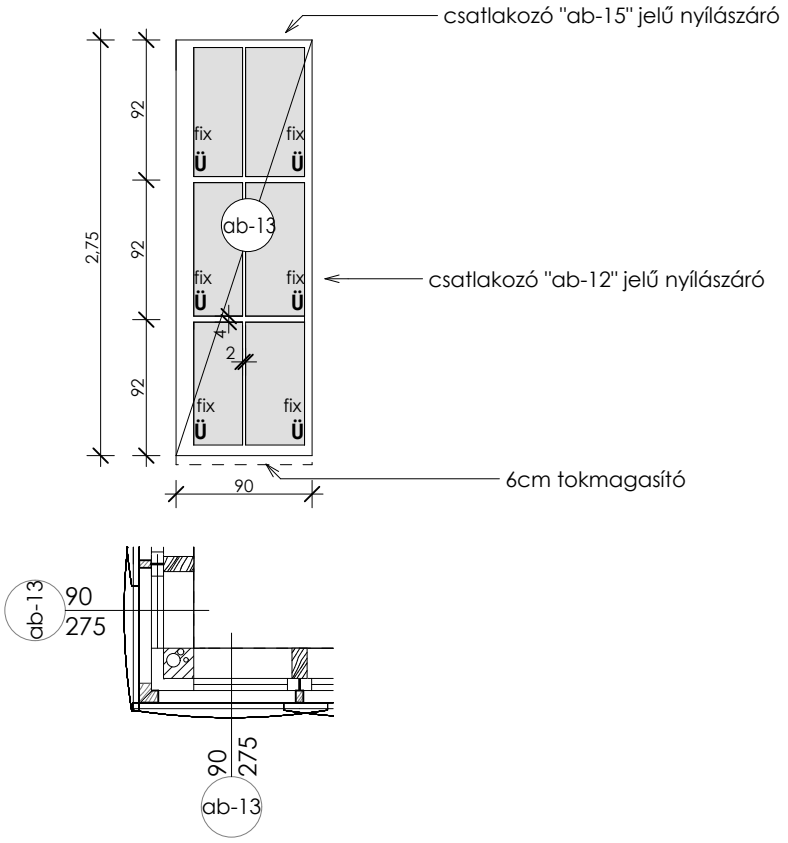konszignációs jel:	**ab-13**				
megnevezés:	homlokzati sarokablak - lépcsőház (I-00a)				
névleges méretek (cm):	*szélesség:*	90	*magasság:* 275	*parapet:*	160
darabszám:	2		*jobbos:* -	*balos:*	-
tok/profil:	EURO profil, hossztoldott, hiba-kiejtett, alul 6 cm tokmagasítóval, vörös-luc duórendszerű fenyőből				
üvegezés:	hőszigetelő üvegezés (7/2006. (IV. 24.) TNM rendelet - Költségoptimalizált követelményszint szerint)				
nyíló szárny:	*szélesség:*	-	*magasság:* -	*nyitás:*	-
	tok:	-			UV álló vastaglazúr felületkezeléssel
	szárny:	-			
	vasalat:	rendszerazonos	*zár:* -		
			kilincs: -		
felülvilágító:	*szélesség:*	-	*magasság:* -	*nyitás:*	-
	tok:	-			
	szárny:	-			
fogadó szerkezet:	20 cm vasbeton fal				
kiegészítő szerkezet:	külső oldali: fémlemez párkány vasbeton pillér a belső síkon				
követelmények:	legfeljebb 1,15 W/m²K hőátbocsátási tényezőjű szerkezet MABISZ minősítésnek megfelelő kialakítás RAL szerinti beépítés (pl: Ilbruck, vagy azzal legalább egyenértékű)				
egyéb megjegyzés:	oldalsó-felső nyílászáróhoz sorolt, statikai merevítő gyártói utasítás szerint RAL 6021 matt zöld színben, színminta szerint, UV álló résszellőzővel				
rajz:	m 1:50				Méretek a gyártás előtt a helyszínen ellenőrizendők!